HRZ Uni Marburg

WiN-Nutzung
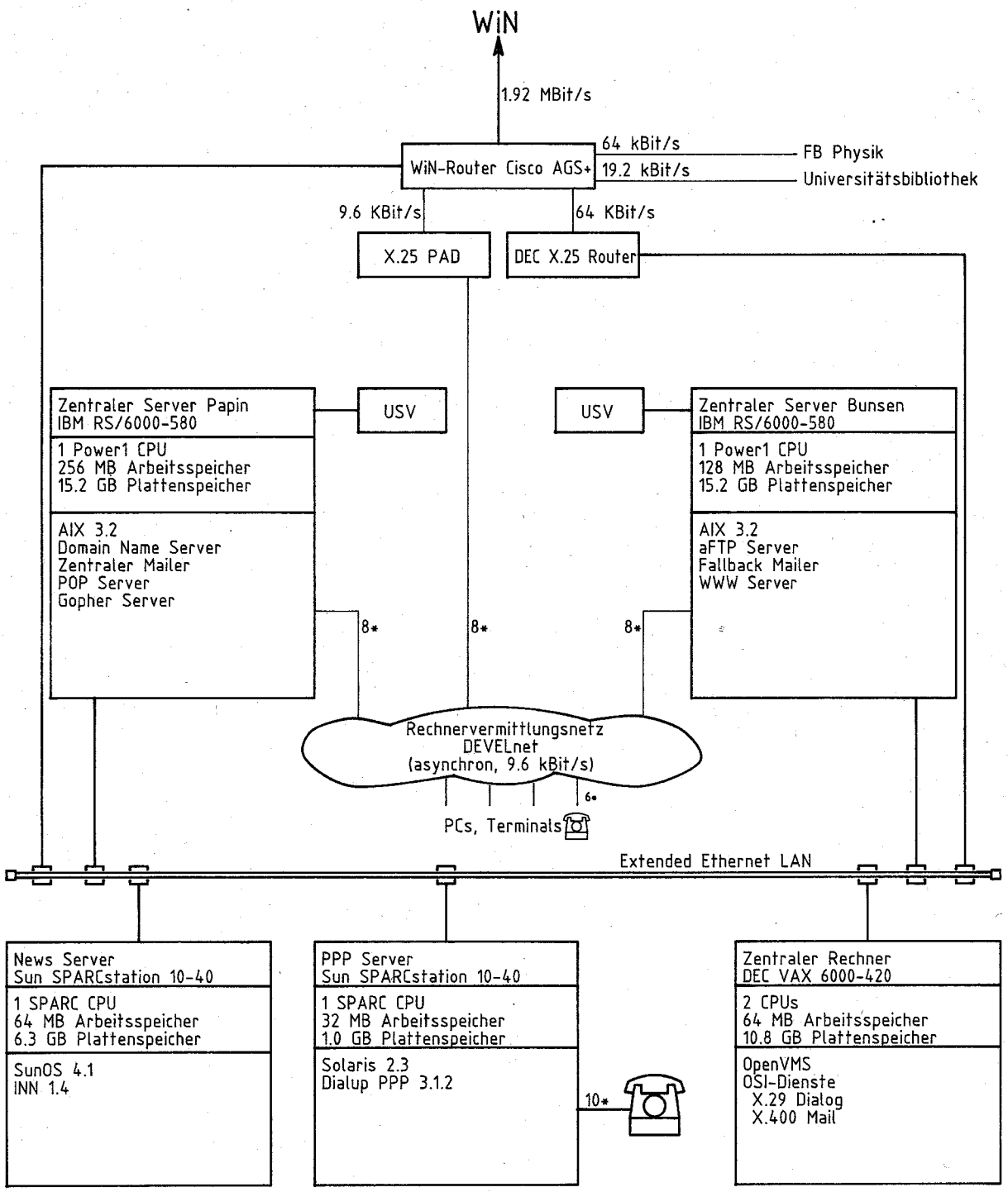
Stand: 31.12.94